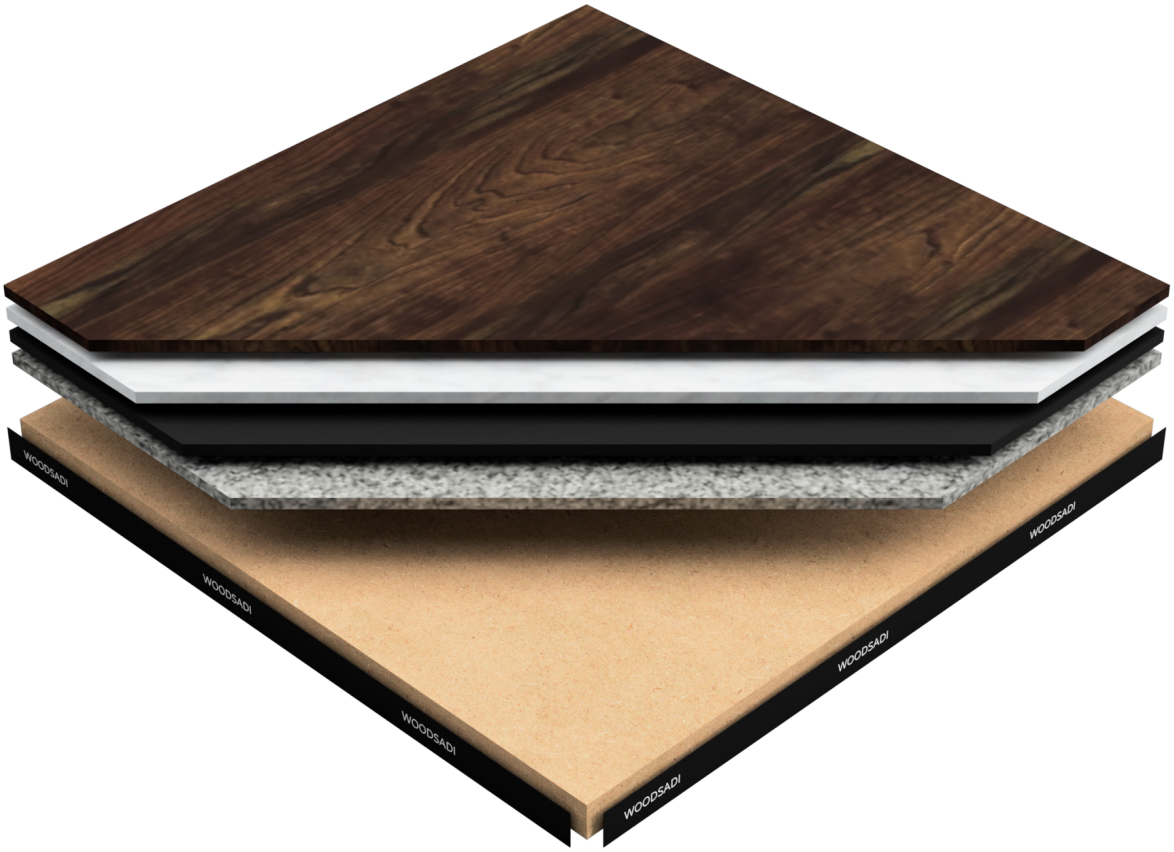

WOODSADI

Pannello in conglomerato ligneo
ad alta densità

sadi

WOODSADI 38

Pannello in conglomerato ligneo con supporto inferiore in lamiera di alluminio da 0,05mm

COMPONENTI FISICHE DEL PANNELLO

- Anima interna
  conglomerato ligneo ad alta densità

- Finitura piano calpestio
  PVC
  Linoleum
  Laminato antistatico
  Rivestmenti autoposanti
  Gres Porcellanato

- Bordatura pannello
  ABS antiscricchiolio con possibilità di personalizzazione colore

- Rinforzo inferiore
  Lamiera di alluminio da 0,05mm

COMPOSIZIONE

Il conglomerato ligneo costituisce il materiale base dei pannelli WOODSADI. Si tratta di un unico impasto omogeneo di truciolato di legno rinforzato e legato con resine a base ureica polimerizzate a caldo sotto pressa (720 kg/mc ±5%). Viene prodotto con impianto altamente specializzato che ne assicurano la costante qualità. Prodotto omogeneo incombustibile, massimo confort tecnico, stabilità del materiale nel tempo, resistenza all'umidità. I bordi dei pannelli, tagliati con opportuna inclinazione, sono protetti con ABS antiscricchiolio o altro materiale plastico.

sadi

RAISED ACESS FLOORSADI

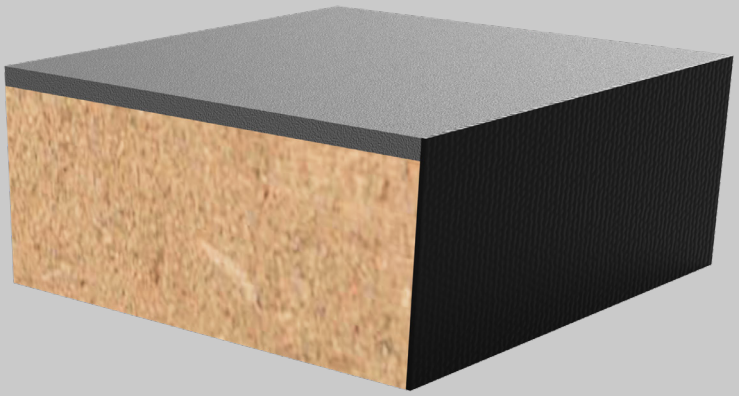

WOODSADI 38

Pannello in conglomerato ligneo con supporto inferiore in lamiera di alluminio da 0,05mm

SPECIFICHE TECNICHE DEL PANNELLO

Dimensione (mm) ± 0,3mm	600x600
Spessore (mm) (al netto del rivestimento)	38
Peso al mq (kg)	21 ca.
Durata (anni)	25
Reazione al fuoco UNI EN 13501-1	Bfl-s1
Resistenza al fuoco UNI EN 13501-2	REI30
Isolamento aereo	$D_{n.f.w}$= 54db
Isolamento impatto UNI EN 140-12/717-1	$L_{n.f.w}$= 41db
Isolamento da calpestio UNI EN ISO 10140-3/717-2	L_w= 26db
Garanzia prodotto (mesi)	24

RAISED ACESS FLOORSADI

SPECIFICHE TECNICHE DEL PANNELLO

STRUTTURA DI SOPRAELEVAZIONE	PUNTO DI PRESSIONE	DEFLESSIONE 2,5mm	CARICO MASSIMO	CLASSE DI CARICO
SNG	Centro del pannello	4.7 kn	9.7 kn	4
	Centro del bordo panello	3.6 kn	5.7 kn	1
	Diagonale 70mm	5.4 kn	6.3 kn	2
ST1	Centro del pannello	4.9 kn	10.2 kn	5
	Centro del bordo panello	3.8 kn	6.0 kn	2
	Diagonale 70mm	5.7 kn	6.6 kn	2
ST2	Centro del pannello	5.2 kn	10.7 kn	5
	Centro del bordo panello	4.0 kn	6.3 kn	2
	Diagonale 70mm	5.9 kn	6.9 kn	2

I carichi di resistenza sono stati effettuati nei laboratori interni della SADI e simulati secondo le normative indicate dalla UNI EN 12825 2001. I risultati ottenuti ad un'altezza di 20 cm possono variare in base alla tipologia di installazione e alle condizioni generali del sito.

SNG

Struttura di sopralelevazione composta da piedistallo SNG in acciaio zincato

COMPOSIZIONE

Struttura di sopraelevazione in acciaio zincato costituita da speciali piedini con elemento in appoggio alla soletta formata da un piattello in lamiera di diametro di 95 e spessore 1,5 opportunamente sagomato al fine di ottenere la rigidità necessaria e permettere l'accoppiamento con un tubo laminato di altezza variabile. Una tacca antisvitamento permette l'accoppiamento con la testa formata da un piattello in lamiera da mm 90x90 e spessore 2,5 opportunamente sagomato al fine di ottenere l'aggancio delle guarnizioni, un collare per l'avvitamento forzato di un tirante, oltre alle necessarie nervature ed appoggi. Nel collare viene avvitato un tirante M16 di altezza variabile che in automatico si incastra a fine filettatura. Una guarnizione, a richiesta conduttiva, completa la testa.

SPECIFICHE TECNICHE SNG

- Dimensione:	mm 95x90
- Altezza regolabile:	mm 25 - 650
- Spessore:	mm 2
- Peso:	gr 90
- Durabilità:	Protezione alla corrosione: EN10327
- Reazione al fuoco:	Classe A1 DM 10/03/05 DEC.2000/147/CE
- Resistenza meccanica:	548.80 N/mq (carico normale di rottura) 219.50 N/mq (carico normale di esercizio)
- Materiale:	acciaio rivestito con zinco Fe Zn 5 CL II
- Finitura:	acciaio lucido DC04 Marm EN 10139 acciaio decapato DD13 EN 10111

sadi

RAISED ACESS FLOORSADI

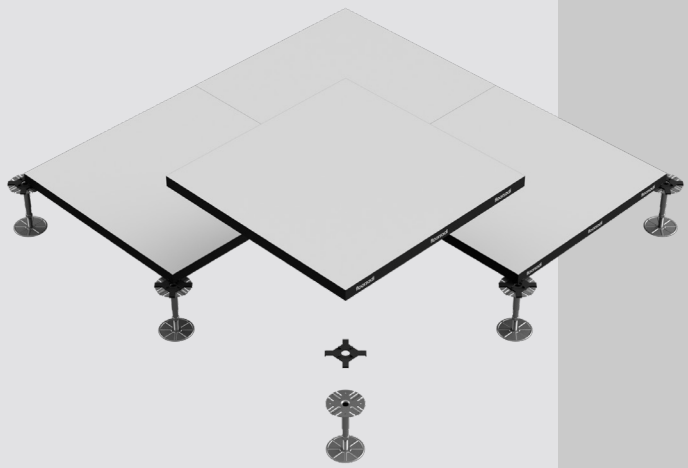

SNG-ST1

Struttura di sopralelevazione composta da piedistallo SNG in acciaio zincato

COMPOSIZIONE

Struttura di sopraelevazione in acciaio zincato costituita da speciali piedini con elemento in appoggio alla soletta formata da un piattello in lamiera di diametro di 95 e spessore 1,5 opportunamente sagomato al fine di ottenere la rigidità necessaria e permettere l'accoppiamento con un tubo laminato di altezza variabile. Una tacca antisvitamento permette l'accoppiamento con la testa formata da un piattello in lamiera da mm 80x80 e spessore 2,5 opportunamente sagomato al fine di ottenere l'aggancio delle guarnizioni, un collare per l'avvitamento forzato di un tirante, oltre alle necessarie nervature ed appoggi. Nel collare viene avvitato un tirante M16 di altezza variabile che in automatico si incastra a fine filettatura. Una guarnizione, a richiesta conduttiva, completa la testa. I piedistalli sonon uniti da una appposita traversa ottenuta da lavorazione di pressopiegatura di lamiera di spessore mm 0,9 e sagoma ad U con lati di mm 15x25x15. Si realizza così un manufatto con caratteristiche di rigidità e di massima precisione. L'accoppiamento della traversa con la testa è molto preciso e consente di non utilizzare la vite di fissaggio che è comunque disponibile; sono provviste di guarnizioni non conduttive.

SPECIFICHE TECNICHE ST1

- Dimensione:	mm 15x25x15
- lunghezza nominale:	mm 600
- Spessore:	mm 0,9
- Peso:	gr 230
- Durabilità:	Protezione alla corrosione: EN10327
- Reazione al fuoco:	Classe A1 DM 10/03/05 DEC.2000/147/CE
- Materiale:	acciaio rivestito con zinco Fe Zn 5 CL II

RAISED ACESS FLOORSADI

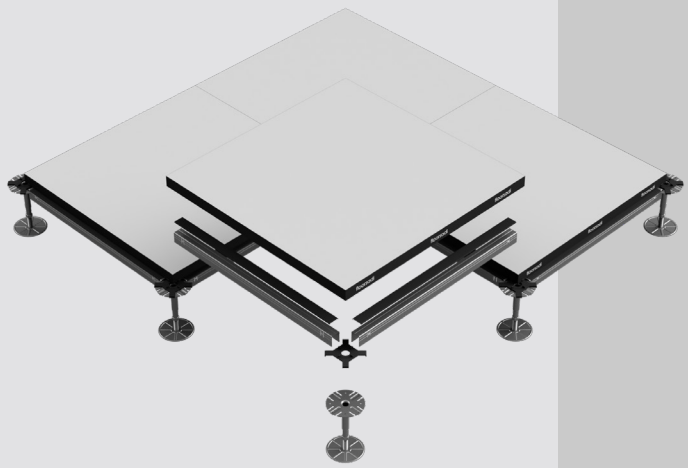

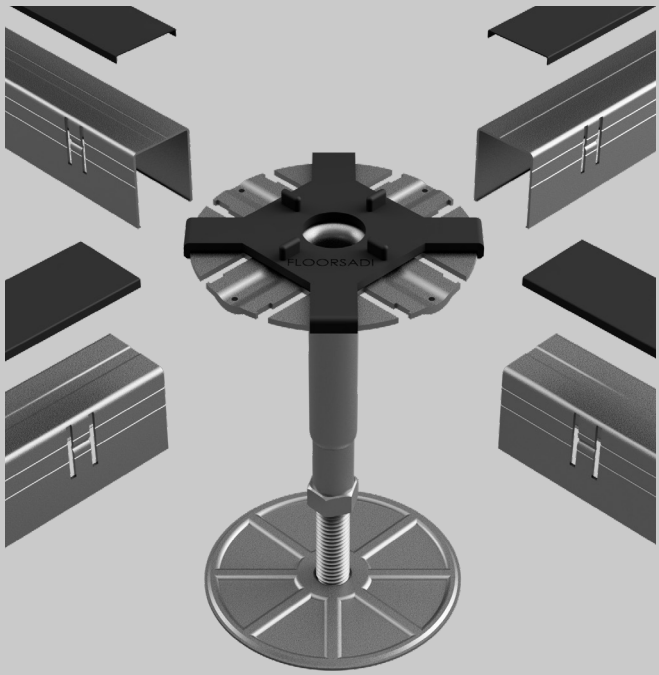

SNG-ST2

Struttura di sopralelevazione composta da piedistallo SNG e traversa ST2 in acciaio zincato

COMPOSIZIONE

Struttura di sopraelevazione in acciaio zincato costituita da speciali piedini con elemento in appoggio alla soletta formata da un piattello in lamiera di diametro di 95 e spessore 1,5 opportunamente sagomato al fine di ottenere la rigidità necessaria e permettere l'accoppiamento con un tubo laminato di altezza variabile. Una tacca antisvitamento permette l'accoppiamento con la testa formata da un piattello in lamiera da mm 90x90 e spessore 2,5 opportunamente sagomato al fine di ottenere l'aggancio delle guarnizioni, un collare per l'avvitamento forzato di un tirante, oltre alle necessarie nervature ed appoggi. Nel collare viene avvitato un tirante M16 di altezza variabile che in automatico si incastra a fine filettatura. Una guarnizione, a richiesta conduttiva, completa la testa. I piedistalli sonon uniti da una appposita traversa ottenuta da lavorazione di pressopiegatura di lamiera di spessore mm 1,0 e sagoma ad U con lati di mm 18x28x18. Si realizza così un manufatto con caratteristiche di rigidità e di massima precisione. L'accoppiamento della traversa con la testa è molto preciso e consente di non utilizzare la vite di fissaggio che è comunque disponibile; sono provviste di guarnizioni non conduttive.

SPECIFICHE TECNICHE ST2

- Dimensione:	mm 18x28x18
- lunghezza nominale:	mm 600
- Spessore:	mm 0,9
- Peso:	gr 250
- Durabilità:	Protezione alla corrosione: EN10327
- Reazione al fuoco:	Classe A1 DM 10/03/05 DEC.2000/147/CE
- Materiale:	acciaio rivestito con zinco Fe Zn 5 CL II
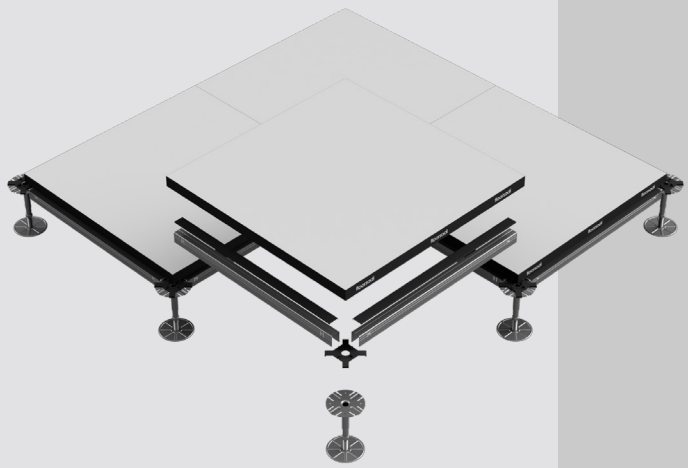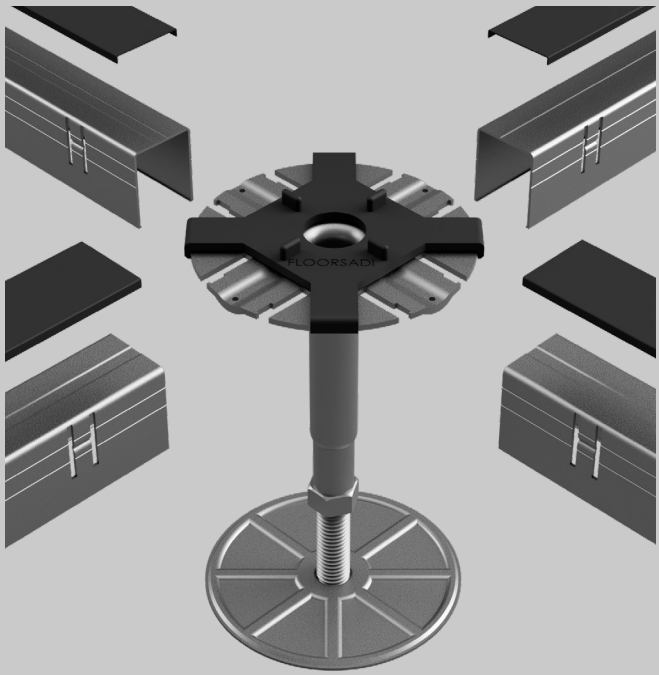
RAISED ACESS FLOORSADI